AirKey-Zylinder | Halbzylinder Europrofil SYMO HZ-S

Produktbeschreibung

Der AirKey-Halbzylinder ist die ideale Lösung für Türen oder Schlüsselschalter, bei denen nur eine einseitige Berechtigungsabfrage notwendig, auf der Innenseite kein Zylinder ist und höchste Sicherheitsanforderungen im Innen- und Außenbereich gefragt sind. Zusätzlich ist der AirKey-Halbzylinder bestens für Bestandstüren, denkmalgeschützte Bereiche sowie auch für Rohrrahmentüren geeignet.

Technische Information

Zylinderlänge außen A in mm	31 | 36 | 41 | 46 | + 5 mm ... Standard: A ≤ 92mm, Überlänge: A ≥ 97mm
Oberfläche	NI – Nickel | NP – Nickel poliert | MP – Messing poliert | PB - patiniert braun | PS - patiniert schwarz
Technische Einbausituation	FZG – Freilauffunktion (ab 31 bis 81) | FAP – Antipanik (ab 61 bis 81; 31 bis 57 mit Verlängerungs-Modul (l = 31 mm) auf Anfrage) | FLU – Lageunabhängige Einbausituation | FSR – Funktion Schließnasen Rastung (31, 36, 41; ab 46 bis 111 auf Anfrage)
Verlängerte Außenknaufachse	AV05 – 5 mm | AV10 – 10 mm | AV15 – 15 mm
Schließnase	SEP – Europrofil | BIF – Biffar | Z10 – Zahnritzel 10 | Z18 – Zahnritzel 18
Zusatzzertifikat	SKG– SKG*** | VDS[1] – VdS***
Sicherheitsmerkmale	Frei drehender Außenknauf gegen Manipulation | Rotationsbremse | Sollbruchstelle am Außenknauf | Einkupplung nur bei Berechtigung | Ereignisspeicher | Aufbohrschutz | Kernziehschutz | integriertes EAL5+-zertifiziertes Secure-Element | ECDSA- und AES-Verschlüsselung
Normen & Richtlinien	CE-geprüft | EN 1634: 30 Minuten | EN 1634: 90 Minuten | Schutzart IP65 | EN 15684: 1.6.B.3.A.F.3.2 | geeignet für Schlösser nach EN 179/1125 (bei Einsatz der Anti-Panik-Funktion FAP)| SKG*** | VdS***
Technische Einbausituation	Innen- und Außentüren mit höchsten Sicherheitsanforderungen und speziellen Witterungseinflüssen. Geeignet für die Montage in Brandschutztüren.
Kompatible Identtechnologien	NFC-Smartcards als Kartenidentmedien, Schlüsselanhänger und Kombischlüssel | Bluetooth 4.0 (BLE) | NFC
Batterie	2 Stück Lithium-Batterien CR2 | bis zu 30.000 Zyklen
Signalisierung	Optisch + akustisch
Einsatzbedingungen	Umgebungstemperatur –20 °C bis +55 °C (abhängig von Batterie) | Luftfeuchtigkeit < 90 %, nicht kondensierend | für 100.000 Zyklen gemäß EN 15684 | Min. Dornmaß 35 mm Schutzart IP65
Ereignisspeicher	Die letzten 1.000 Ereignisse
Schnittstellen	BLE | NFC | Verbindung mit dem Notstromgerät
Lieferumfang	AirKey-Zylinder | Zylinder-Befestigungsschraube | 2 Stück Lithium-Batterien CR2 | Montageanleitung | Wichtige Hinweise
Produktcode	E.A.PZ.HZ-S.[Zylinderlänge außen A].[Oberfläche].[Option]
Beispiel	E.A.PZ.HZ-S.31.NI

[1] In Vorbereitung.
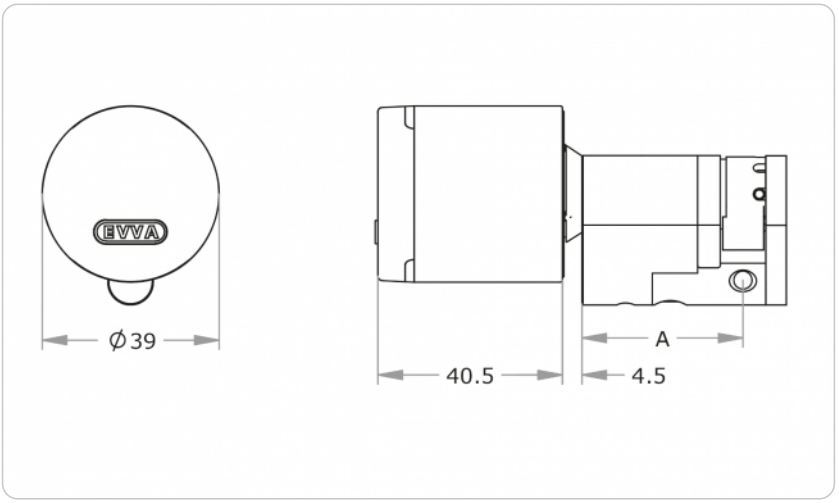
Maßzeichnungen