AirKey-Wandleser | Auf-/Unterputzrahmen

Produktbeschreibung

Der AirKey-Wandleser in Kombination mit der Wandleser-Steuereinheit eignet sich zur Ansteuerung von elektronischen Verschlusselementen in Türen aller Art. Zum Beispiel für Schiebe- und Schwenktüren, für elektronische Türöffner, in Aufzügen und in elektronischen Vereinzelungsanlagen. Dabei ist der AirKey-Wandleser bestens für den Innen- und Außeneinsatz geeignet.

Technische Information

Montageart	RU – Unterputzrahmen | RA – Aufputzrahmen
Glasfarbe	SW – Schwarz | SI – Silber | WS – Weiß
Rahmenfarbe	SWM – Schwarz matt | SWP – Schwarz poliert | WSM – Weiß matt WSP – Weiß poliert | SIM – Silber matt | SIP – Silber poliert
Sicherheitsmerkmale	Wandleser ist räumlich von der Steuereinheit getrennt | 4 mm starke Glasplatte | Ereignisspeicher | integriertes EAL5+-zertifiziertes Secure-Element | ECDSA- und AES-Verschlüsselung
Normen & Richtlinien	CE-geprüft | Schutzart IP65
Technische Einbausituation	Innen- und Außenbereich | bis zu 100 m Entfernung zwischen Wandleser und Steuereinheit (Empfohlener Kabeltyp CAT5, max. 100 m, Rloop max. 2 Ω)
Abmessungen	80 × 80 × 15 mm
Kompatible Identtechnologien	NFC-Smartcards als Kartenidentmedien, Schlüsselanhänger und Kombischlüssel | Bluetooth 4.0 (BLE) | NFC
Spannungsversorgung	Wird über die Wandleser-Steuereinheit mitversorgt
Einsatzbedingungen	Umgebungstemperatur –25 °C bis +70 °C | Luftfeuchtigkeit < 90 %, nicht kondensierend | Schutzart IP 65
Ereignisspeicher	Die letzten 1.000 Ereignisse
Schnittstellen	BLE | NFC | AirKey Steuereinheit | Schalt Ein- u. Ausgänge
Lieferumfang	Montageart RA – Aufputz: AirKey-Wandleser, Unterputzrahmen mit Aufputzrahmen, Schraubenset, Demontagewerkzeug, Montageanleitung, Wichtige Hinweise | Montageart RU – Unterputz: AirKey-Wandleser, Unterputzrahmen, 2 Wanddichtungen, Schraubenset, Demontagewerkzeug, Montageanleitung, Wichtige Hinweise
Produktcode	E.A.WL.[Montageart].[Glasfarbe].[Rahmenfarbe]
Beispiel	E.A.WL.RU.SW.SWP

Maßzeichnung

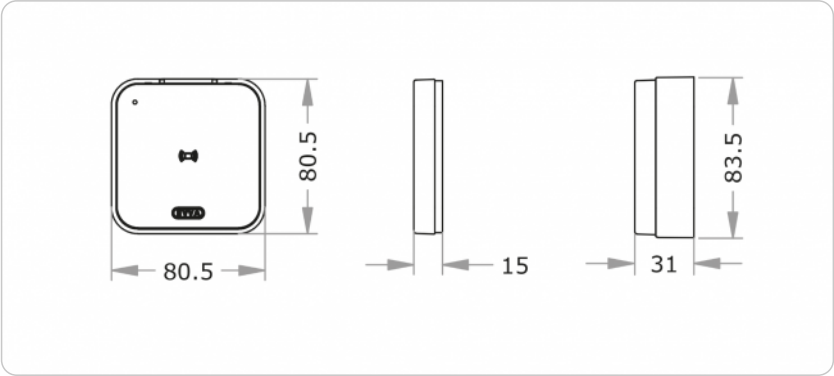
80.5
80.5
15
31
83.5