AirKey-Wandleser | Steuereinheit

Produktbeschreibung

Die Steuereinheit für den AirKey-Wandleser dient der Ansteuerung von elektronischen Verschlusselementen in Türen aller Art. Zum Beispiel für Schiebe- und Schwenktüren, für elektronische Türöffner, für Aufzüge, in elektronischen Vereinzelungsanlagen u.v.m. Die Steuereinheit wird in Kombination mit einem AirKey-Wandleser betrieben.

Technische Information

Sicherheitsmerkmale	Verschlüsselte Datenübertragung zwischen Wandleser und Steuereinheit
Normen & Richtlinien	CE-geprüft | Schutzart IP54
Technische Einbausituation	Verschraubung: Zwischendecken, Schaltschränke | bis zu 100 m Entfernung zwischen Wandleser und Steuereinheit (Empfohlener Kabeltyp CAT5, max. 100 m, Rloop max. 2Ω)
Abmessungen	160 x 160 x 60 mm
Spannungsversorgung	Netzteil 12-24 VDC, min. 24W (siehe Zubehör) | | Daten-pufferung bei Stromausfall bis zu 72 h
Steuerungssituationen	1 AirKey-Wandleser – 1 Tür
Schaltleistung	Ein Relais pro AirKey-Wandleser | max. 250 VAC | max. 16 A (ohmsch) kurzzeitig, max. 10 A (ohmsch) permanent
Einsatzbedingungen	-25 °C bis +70 °C | < 90 % Luftfeuchtigkeit, nicht kondensierend | Schutzart IP54
Ereignisspeicher	Die letzten 1.000 Ereignisse
Schnittstellen	AirKey-Wandleser
Lieferumfang	Steuereinheit komplett im Gehäuse vormontiert | ESD Schutzdiode für Kabellängen über 3 m (Netzteil 12-24 VDC) | Montageanleitung | Wichtige Hinweise
Produktcode	E.A.WL.CUS
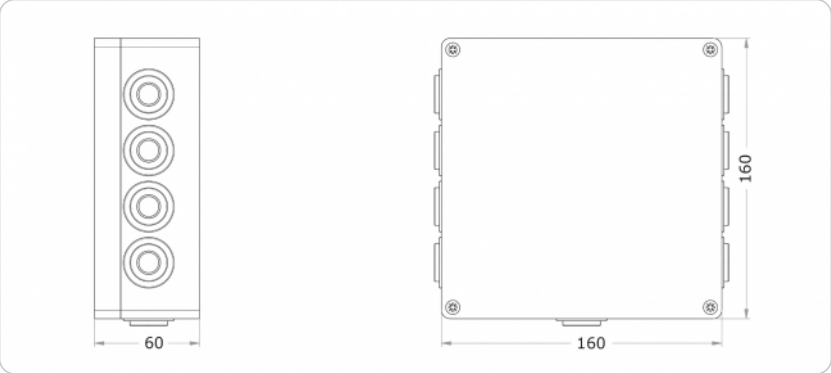
Maßzeichnung